COOK®
VISION by B/R/K

Die Natur leitet das Wasser, cookvision den Dampf.

Kochsysteme
mit kontrolliertem
Dampfauslass
für alle Muldenlüfter
und Hauben

Ideal für Muldenlüfter

www.cookvision.com

NEU
...die Topfhöhe
spielt keine Rolle!

B/R/K

2019

2017

2016

2014

2013

2011

2010

2008

2007

cookvision Produkte von B/R/K wurden mit vielen Preisen ausgezeichnet.

Verschiedene Male wurden wir mit dem Küchen-Innovationspreis des Jahres ausgezeichnet. Dieser Preis wird sowohl von Fachleuten als auch von einer aus Konsumenten bestehenden Jury ausgewählt.

- Individuelle technische Lösungen
- Innovatives Design
- Permanente Qualitätskontrollen
- Internationale Zertifizierungen
- seit 2017 eigene Produktion „Made in Germany“

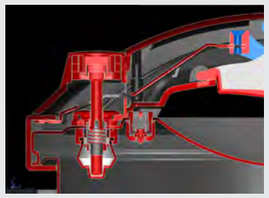

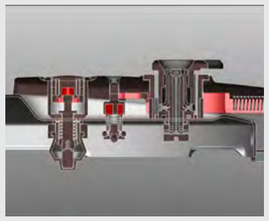

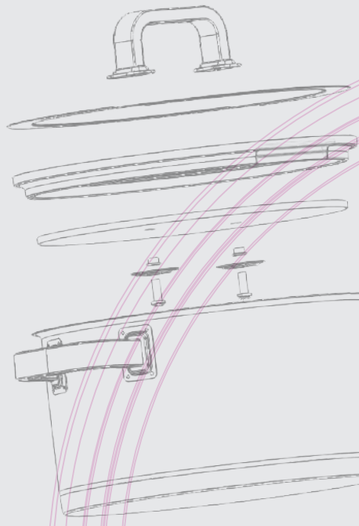

COOK VISION by B/R/K

Intelligente Produkte für inspiriertes Kochen

Wir freuen uns, dass Sie sich für ***cookvision***, die neue Premiummarkte der B/R/K Group, begeistern.

Die Küche wird heute immer mehr zum Mittelpunkt für Freunde und Familie und offene Küchen liegen voll im Trend.

Beim Kochen und Braten verteilen sich Fette, Dämpfe und Gerüche im gesamten Raum - das muß nicht sein.

Auf jeden Topf mit kochendem Gargut gehört ein geschlossener Deckel. So spart man Zeit und Energie.

Aktion „clean kitchen“ ...wir machen Ihrem Kochdunst Dampf

cookvision Kochsysteme – ideal für alle Mulden- und Haubenlüfter.

cookvision Kochsysteme wurden speziell für alle Mulden- und Haubenlüfter entwickelt, die den Kochdunst von oben, seitlich oder von unten absaugen.

Durch die spezielle Deckelkonstruktion wird der austretende Dampf konzentriert an einer Stelle nach außen geführt und kann so problemlos abgesaugt werden. Die umlaufende Silikondichtung sorgt für einen guten Topfverschluss.

Verena Rommerskirchen
Geschäftsführerin

Peter Rommerskirchen
Geschäftsführer

Moses Aslan
Leitung Marketing und Vertrieb
Idee und Konzept

Jens Christiansen
Leitung Marketing und Vertrieb

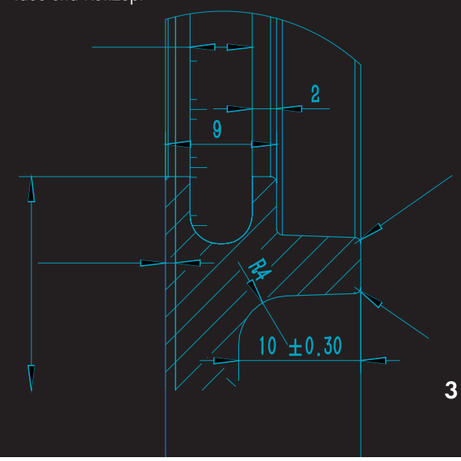

COOK® VISION by B/R/K

Das Sortiment

Töpfe von cookvision sind die perfekte Lösung.

- Die Töpfe haben einen kontrollierten Dampfauslass und leiten den Dampf in Haube oder Mulde.
- Der Geräuschpegel der Haube sinkt, weil die Power-stufen nicht mehr benötig werden.
- Speziell bei Muldenlüftern spielt die Topfhöhe keine Rolle mehr.
- Töpfe von cookvision sind für alle Herdarten, Hauben- und Muldenlüfter geeignet.
- Zeit- und energiesparend

Ideal für Muldenlüfter

Gourmetdeckel

- Krosses und knuspriges Anbraten durch Auffangen des Kondenswassers im Deckelrand
- Dicht aufliegender Deckel, Bratgerüche werden auf ein Minimum reduziert
- Saubere Kochfläche durch Spritzschutzdeckel
- Keine Verwässerung von Fett und Öl
- Innovative Kombination von Deckel und Pfannenspritzschutz
- Passend für alle Töpfe und Pfannen mit einem ø 24 bis 28 cm
- Ideal für offene Küchen
- Leichtes Reinigen in der Spülmaschine, Silikonring einfach vom Glas abziehen

Kochsysteme cookvision Senna:

- Hochwertiger Edelstahl 18/10
- Schwere Profiausführung
- Formschöne Griffe
- Glasdeckel mit Edelstahlrand und Silikondichtung
- Edles Mattstahl-Finish innen und außen
- Innenliegende Maßskala
- Für alle Herdarten geeignet
- Hochwertige Verarbeitung
- Zeitloses Design
- Griffe werden nicht heiß

Die umlaufende Silikondichtung sorgt für einen guten Topfverschluss.

Das Deckelsytem ist pflegeleicht in der Spülmaschine zu reinigen, ebenso die Pfannen und Töpfe aus Edelstahl.

Das Kochgeschirr ist für alle Hauben- und Muldenlüfter geeignet.

Kochen mit cookvision ist zeit – und energiesparend

Topf **Senna S2,**

Art.-Nr.: 5060 07800

Topf ø 24 x 20 cm (ca. 9,0 Liter Inhalt)
+ Glasdeckel mit Dampfauslass

169,00 €

unverbindlicher Verkaufspreis

„DER GROSSE“

COOK® VISION by B/R/K

Topfset **Senna S8,** 8-teilig

Art.-Nr.: 5060 08100

449,00 €

unverbindlicher Verkaufspreis

COOK® VISION by B/R/K

Topfset **Senna S8 plus,** 8-teilig

Art.-Nr.: 5060 08200

499,00 €

unverbindlicher Verkaufspreis

Topfset **Senna S8,** 8-teilig

Art.-Nr.: 5060 08100

- (A) Topf ø 16 x 9 cm (ca. 1,7 Liter Inhalt) + Glasdeckel mit Dampfauslass
- (B) Topf ø 24 x 13 cm (ca. 6,0 Liter Inhalt) + Glasdeckel mit Dampfauslass
- (C) Servierpfanne ø 28 x 8 cm (ca. 4,8 Liter Inhalt) + Glasdeckel mit Dampfauslass
- (D) Topf ø 20 x 11 cm (ca. 3,4 Liter Inhalt) + Glasdeckel mit Dampfauslass

Topfset **Senna S8 plus,** 8-teilig

Art.-Nr.: 5060 08200

- (E) Topf ø 16 x 9 cm (ca. 1,7 Liter Inhalt) + Glasdeckel mit Dampfauslass
- (F) Topf ø 24 x 13 cm (ca. 6,0 Liter Inhalt) + Glasdeckel mit Dampfauslass
- (G) Servierpfanne ø 28 x 8 cm (ca. 4,8 Liter Inhalt) + innovativem Gormetdeckel mit Dampfauslass
- (H) Topf ø 20 x 11 cm (ca. 3,4 Liter Inhalt) + Glasdeckel mit Dampfauslass

COOK® VISION by B/R/K

Topfset **Senna S7,** 7-teilig

Art.-Nr.: 5060 07100

399,00 €

unverbindlicher Verkaufspreis

COOK® VISION by B/R/K

Pfannenset **Senna S3,** 3-teilig

Art.-Nr.: 5060 03100

179,00 €

unverbindlicher Verkaufspreis

Topfset **Senna S7,** 7-teilig

Art.-Nr.: 5060 07100

- (A) Topf ø 20 x 11 cm (ca. 3,4 Liter Inhalt) + Glasdeckel mit Dampfauslass
- (B) Topf ø 24 x 13 cm (ca. 6,0 Liter Inhalt) + Glasdeckel mit Dampfauslass
- (C) Pfanne ø 24 cm, unbeschichtet
- (D) Stieltopf ø 16 x 9 cm (ca. 1,7 Liter Inhalt) + Glasdeckel mit Dampfauslass

Pfannenset **Senna S3,** 3-teilig

Art.-Nr.: 5060 03100

- (E) Gourmetdeckel ø 24 -28 cm, mit innovativem Pfannenspritzschutz mit Dampfauslass
- (F) Pfanne ø 28 cm, beschichtet
- (G) Pfanne ø 24 cm, beschichtet

COOK®
VISION by B/R/K

cookvision Senna 10/19 10 000

Marketing und Vertrieb:
B/R/K cookvision GmbH
Am Hövelmarkt 8
33161 Hövelhof
Tel: +49 (0)5257 947 970
m.aslan@cookvision.com
j.christiansen@cookvision.com

Verwaltung:
Schallbruch 16
42781 Haan / Germany
Tel: +49 (0)2129 342 349-0
info@brk-germany.com

www.cookvision.com